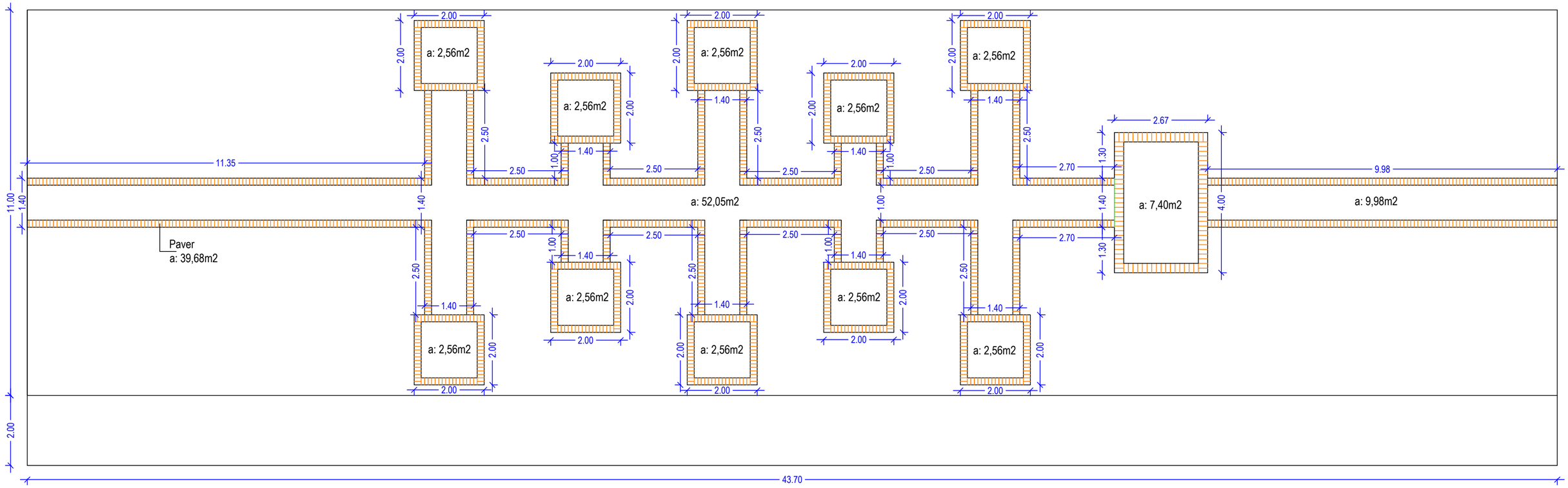

IMPLANTAÇÃO JARDIM JOSEFINA I

ESC: 1:75

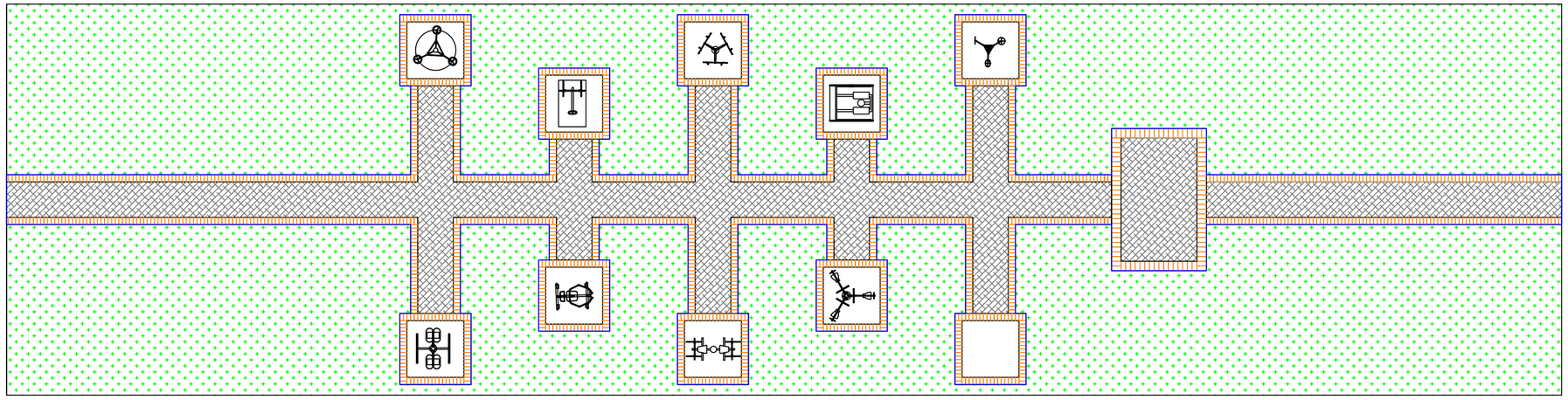

IMPLANTAÇÃO - layout

ESC: 1:100

PREFEITURA MUNICIPAL DE UBIRATÃ

IMPLANTAÇÃO DE ATI

FOLHA ÚNICA

Jardim Josefina I

Data: JULHO / 2017

Escala: INDICADA

Suely I. Hellstrom

Arquiteta e Urbanista CAU A118721-0

Projeto: Jaqueline Debiase