Cruzos A1 - B1 - C1 - D1 - E1 - F1 - G1

"CRUZO A1 (1A)"

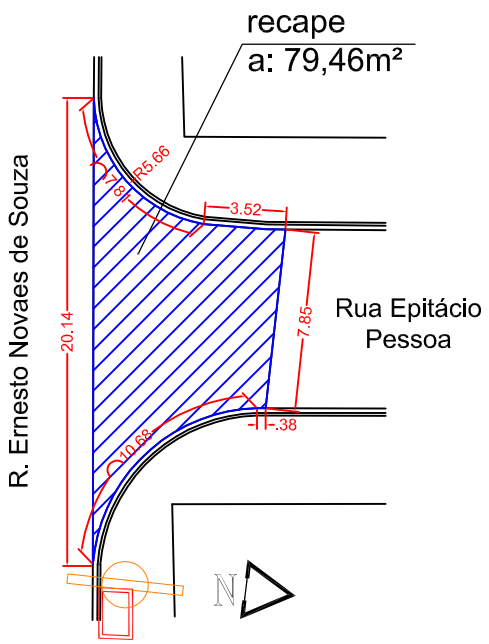

"CRUZO B1 (2A)"

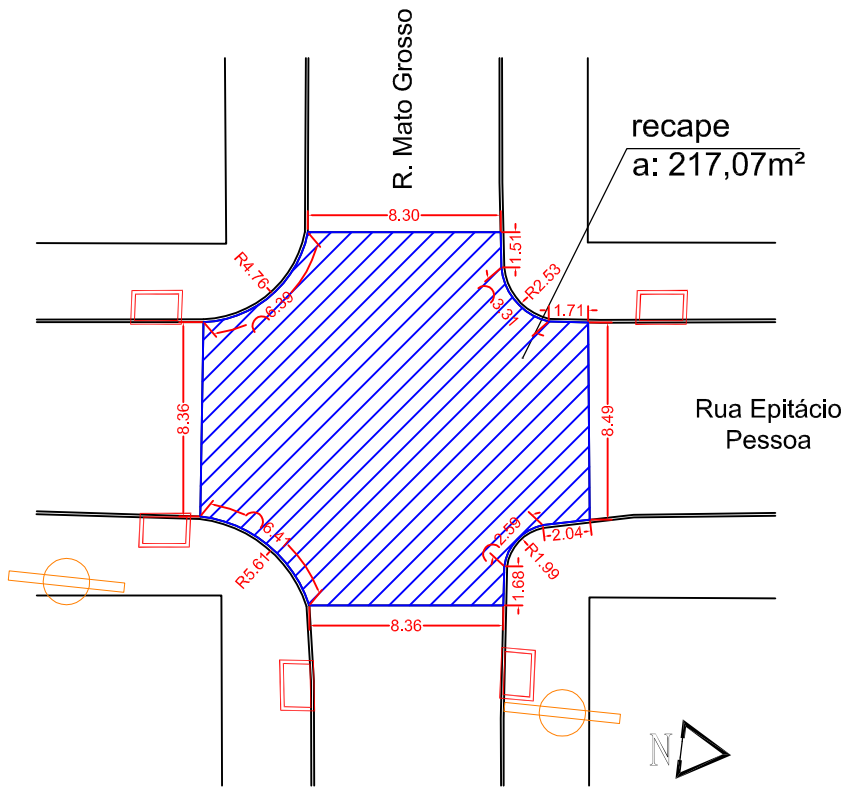

"CRUZO C1 (3A)"

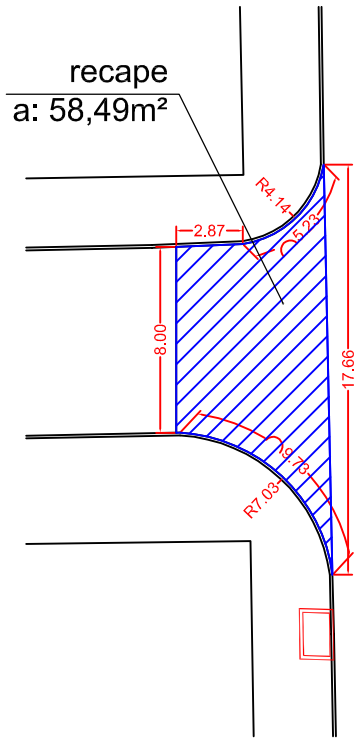

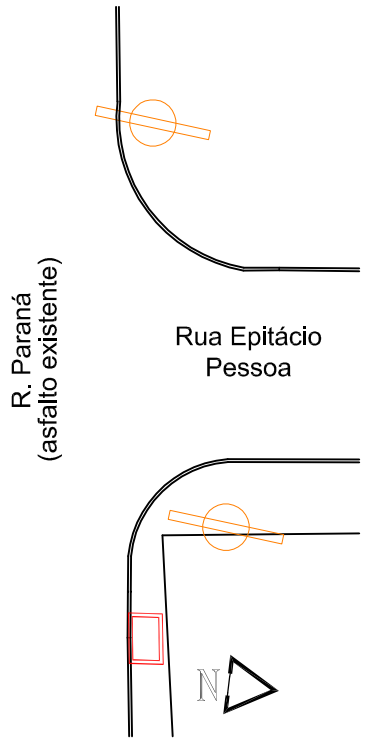

"CRUZO D1 (4A)"

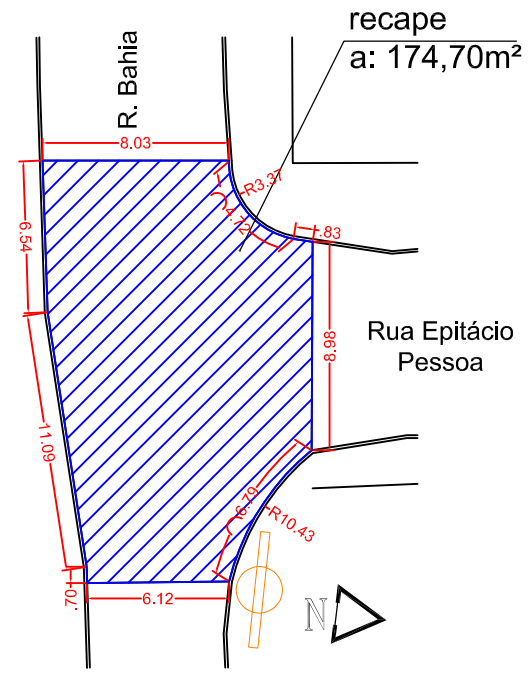

"CRUZO E1 (5A)"

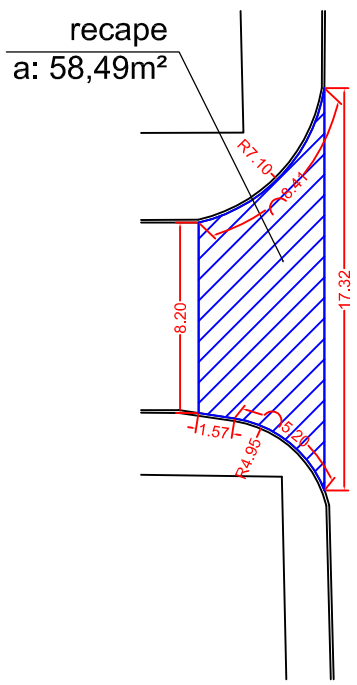

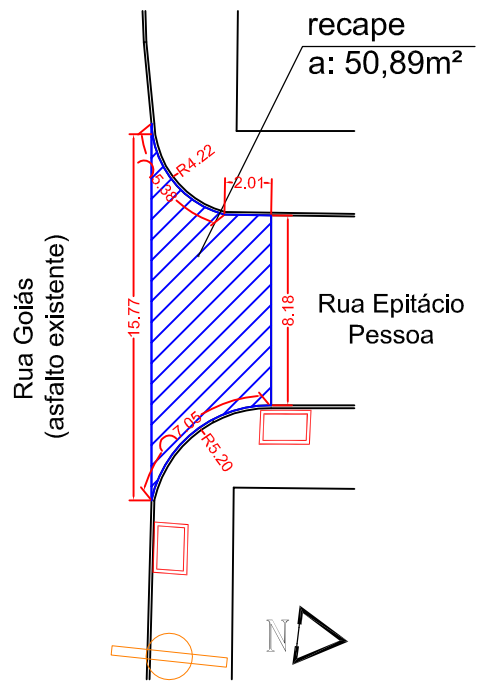

"CRUZO F1 (6A)"

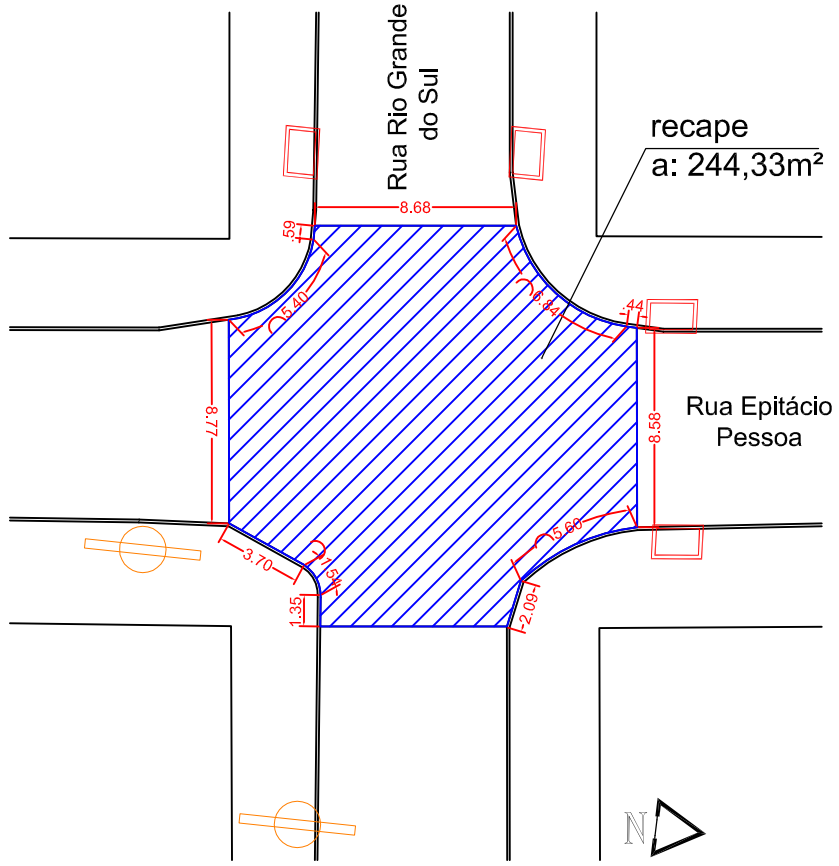

"CRUZO G1 (7A)"

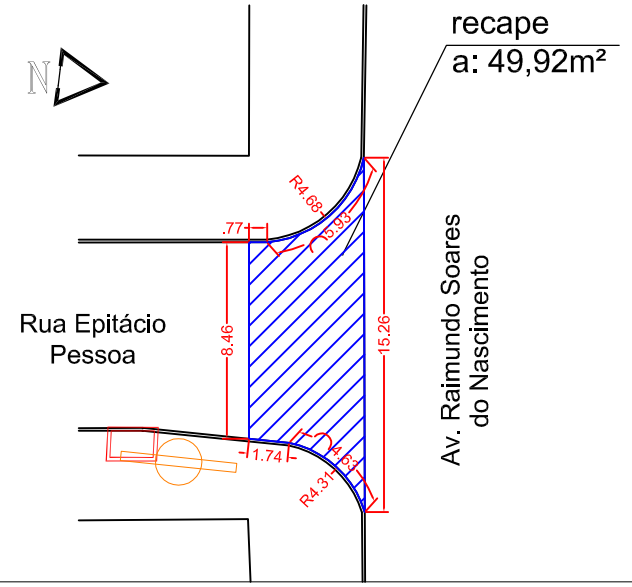

LEGENDA:

RECAPEAMENTO ASFÁLTICO

PREFEITURA MUNICIPAL DE UBIRATÃ

RECAPEAMENTO ASFÁLTICO
DIVERSOS TRECHOS DE RUAS DO MUNICÍPIO

CRUZOS A1 - B1 - C1 - D1 - E1 - F1

Reginaldo da S. Retamero
Engº. Civil CREA - Pr 94.820-D

Fonte:
Recursos Próprios

FOLHA 13/19

Data
JUNHO/2020

Escala
INDICADA

Projeto/Desenho
Arquiteta Suely Hellstron