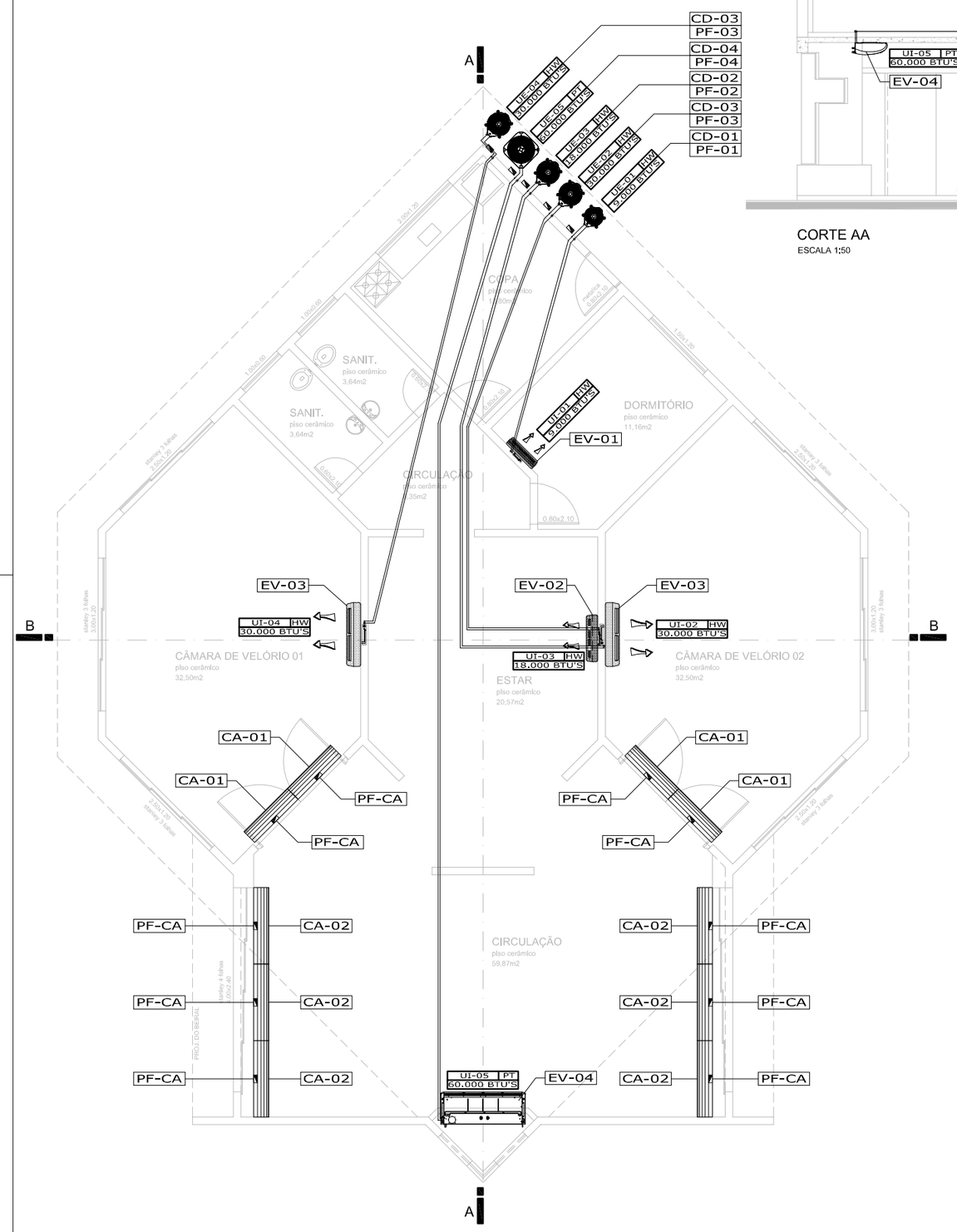

PLANTA BAIXA - CAPELA MORTUÁRIA
ESCALA 1:50

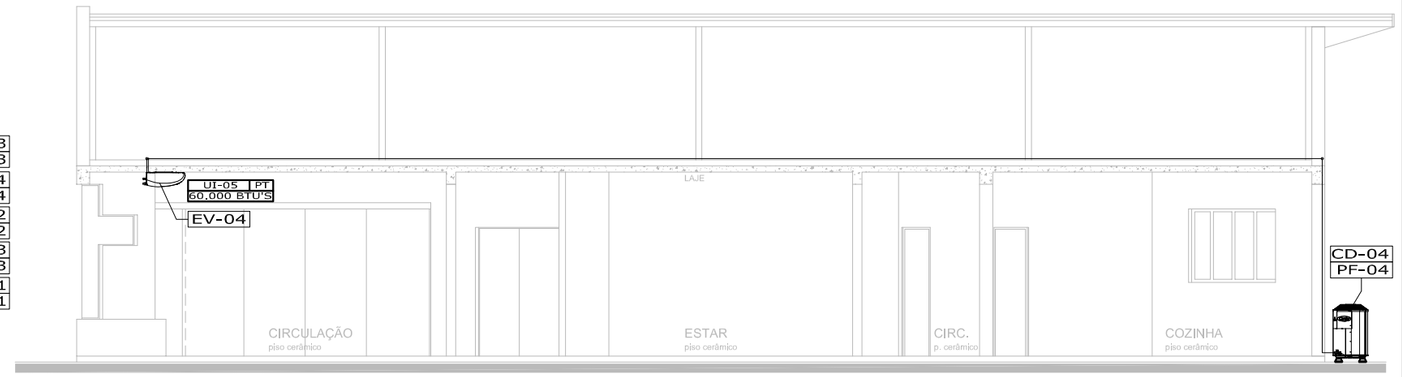

CORTE AA
ESCALA 1:50

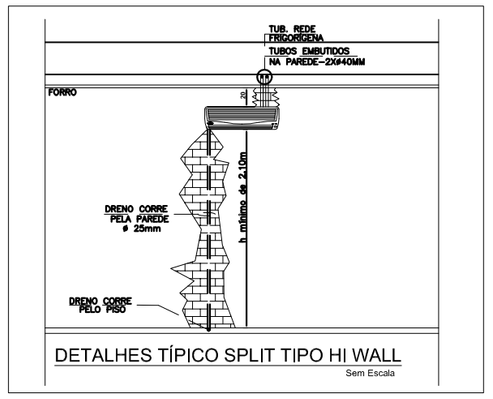

DETALHES TÍPICO SPLIT TIPO HI WALL
Sem Escala

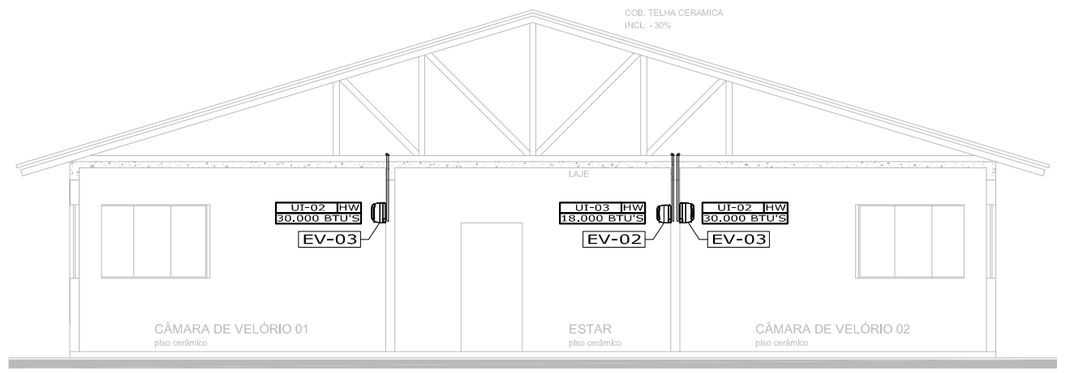

CORTE BB
ESCALA 1:50

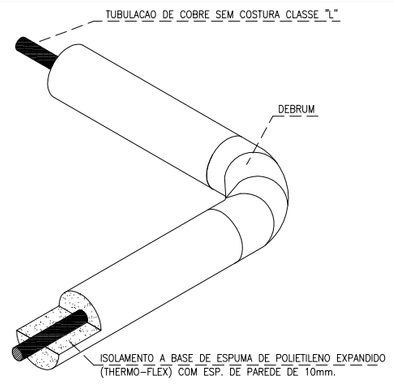

DETALHE DE ISOLAMENTO DAS LINHAS FRIGORÍFICAS DE INTERLIGAÇÃO
SEM ESCALA

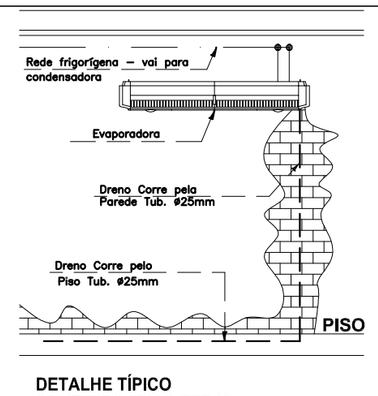

DETALHE TÍPICO SPLIT TIPO "PISO TETO"
SEM ESCALA

NOTAS

1 – ANTES DO INICIO DOS SERVIÇOS, A EMPRESA INSTALADORA DEVERÁ ENDOSSAR OS DADOS, DIRETRIZES E EXEQUIDADE DO PROJETO, APONTANDO COM ANTECEDÊNCIA OS PONTOS QUE EVENTUALMENTE POSSA DISCORDAR, RESPONSABILIZANDO-SE CONSEQUENTEMENTE POR SEUS RESULTADOS PARA TODOS OS EFEITOS FUTUROS.
2 – OS DIRECIONAMENTOS E ENCAMINHAMENTOS COM TODAS AS TUBULAÇÕES SÃO ORIENTATIVOS, PODENDO SER ALTERADOS EM ANÁLISE PRÉVIA.
3 – AS INSTALAÇÕES DVERÃO SER EXECUTADAS EXCLUSIVAMENTE POR EMPRESAS CREDENCIADAS PELO FABRICANTE, COM A EMISSÃO DE RELATÓRIO DE PARTIDA ("START-UP") E CERTIFICADO DE GARANTIA.
4 – AS FIAÇÕES ELÉTRICAS DE FORÇA E COMANDO DEVERÃO ATENDER AO DIMENSIONAMENTO E IDENTIFICAÇÃO RECOMENDADAS PELO RESPECTIVO FABRICANTE DOS EQUIPAMENTOS, SEMPRE UTILIZANDO DE TERMINAIS APROPRIADOS EM SUAS PONTAS/EXTREMIDADES PARA CONEXÃO A BRONES, CHAVES, CONTATOS DIVERSOS ENTRE OUTROS.
5 – TODAS AS EMENDAS DE FIAÇÃO ELÉTRICA DEVERÃO SER SOLDADAS (ESTANHADAS) E ISOLADAS COM FITA ISOLANTE ANTI-CHAMA DE 1ª LINHA.

ITEM	QUANTIDADE	ESPECIFICAÇÕES
PF-CA	10	PONTO DE FORÇA PARA ALIMENTAÇÃO DAS CORTINAS DE AR, POTÊNCIA E CORRENTE CONFORME CATÁLOGO
CA-02	05	CORTINA DE AR TERLINE, 1,20m DE LARGURA.
CA-01	04	CORTINA DE AR TERLINE, 1,20m DE LARGURA.
PF-04	01	PONTO DE FORÇA – 5,85 kW – (CORRENTE 21,60 A) – 3# + T, 220 V/ 60 hz. – DISJUNTOR (3X) 32A. (30.000 BTUs)
CD-04	01	UNIDADE CONDENSADORA REMOTA – CAPACIDADE 60.000 BTU'S, 5,0 TR's, VENTILADOR AXIAL, DESCARGA VERTICAL. VAZÃO 4200 m3/h., MODELO 38CQM60R5RNC, CARRIER, (PESO 74,0 KG)
EV-04	01	UNIDADE EVAPORADORA BRIZIRA, SPLIT, PISO/TETO, SPACE, CAPACIDADE 60.000 BTU/H, = 5,0 TR'S, VAZÃO DE AR 1600 m3/h., MODELO 42KQM60C5, (CONTROLE REMOTO SEM FIO) CARRIER. (PESO TOTAL 49,1 KG)
PF-03	02	PONTO DE FORÇA – 3,16 kW – (CORRENTE 13,07 A) – 3# + T, 220 V/ 60 hz. – DISJUNTOR (3X) 20A. (20.000 BTUs)
CD-03	02	UNIDADE CONDENSADORA REMOTA – CAPACIDADE 20.000 BTU'S, 2,0 TR's, VENTILADOR AXIAL, DESCARGA VERTICAL. MODELO 38KCQ020, CARRIER, (PESO 34,0 KG)
EV-03	02	UNIDADE EVAPORADORA BRIZIRA, SPLIT "HI WALL" – PAREDE, CAPACIDADE 20.000 BTU/h = 2,0 TR's, VAZÃO DE AR 1200 m3/h., MODELO 42LQC020C5, (CONTROLE REMOTO SEM FIO) CARRIER. (PESO TOTAL = 10,0 KG)
PF-02	01	PONTO DE FORÇA – 1,74 kW – (CORRENTE 8,04 A) – 3# + T, 220 V/ 60 hz. – DISJUNTOR (3X) 20A. (18.000 BTUs)
CD-02	01	UNIDADE CONDENSADORA REMOTA – CAPACIDADE 18.000 BTU'S, 1,5 TR's, VENTILADOR AXIAL, DESCARGA VERTICAL. MODELO 38KCH015, CARRIER, (PESO 28,2 KG)
EV-02	01	UNIDADE EVAPORADORA BRIZIRA, SPLIT "HI WALL" – PAREDE, CAPACIDADE 18.000 BTU/h = 1,5 TR's, VAZÃO DE AR 800 m3/h., MODELO 42LQC015C5, (CONTROLE REMOTO SEM FIO) CARRIER. (PESO TOTAL = 12,0 KG)
PF-01	01	PONTO DE FORÇA – 0,82 kW – (CORRENTE 3,13 A) – 3# + T, 220 V/ 60 hz. – DISJUNTOR (3X) 10A. (9.000 BTUs)
CD-01	01	UNIDADE CONDENSADORA REMOTA – CAPACIDADE 9.000 BTU'S, 0,83 TR's, VENTILADOR AXIAL, DESCARGA VERTICAL. MODELO 38KCH009, CARRIER, (PESO 17,8 KG)
EV-01	01	UNIDADE EVAPORADORA BRIZIRA, SPLIT "HI WALL" – PAREDE, CAPACIDADE 9.000 BTU/h = 0,83 TR's, VAZÃO DE AR 400 m3/h., MODELO 42LQC009C5, (CONTROLE REMOTO SEM FIO) CARRIER. (PESO TOTAL = 7,0 KG)

AR CONDICIONADO

PROPRIETÁRIO: PREFEITURA MUNICIPAL DE SÃO JORGE DO IVAÍ

OBRA: CAPELA MORTUÁRIA

LOCAL: SÃO JORGE DO IVAÍ - PR

ASSUNTO: PLANTA BAIXA, CORTE AA e BB
POSIÇÃO DE MÁQUINAS E TUBULAÇÕES FRIGORÍGENAS

RESPONSÁVEL TÉCNICO:
IVAN EIJI YAMAGATA YAMAMOTO–ENG°. MECÂNICO – CREA 122.189–D / PR.

DATA: ABRIL / 2019
ESCALA: 1 : 50
DESENHO: NIN ELA
VISTO: NIN ELA
REVISÃO: 000
ARQUIVO: AC – CAPELA MORTUÁRIA.dwg
PRANCHA: AC-01/01