PRODUCED BY AN AUTODESK EDUCATIONAL PRODUCT

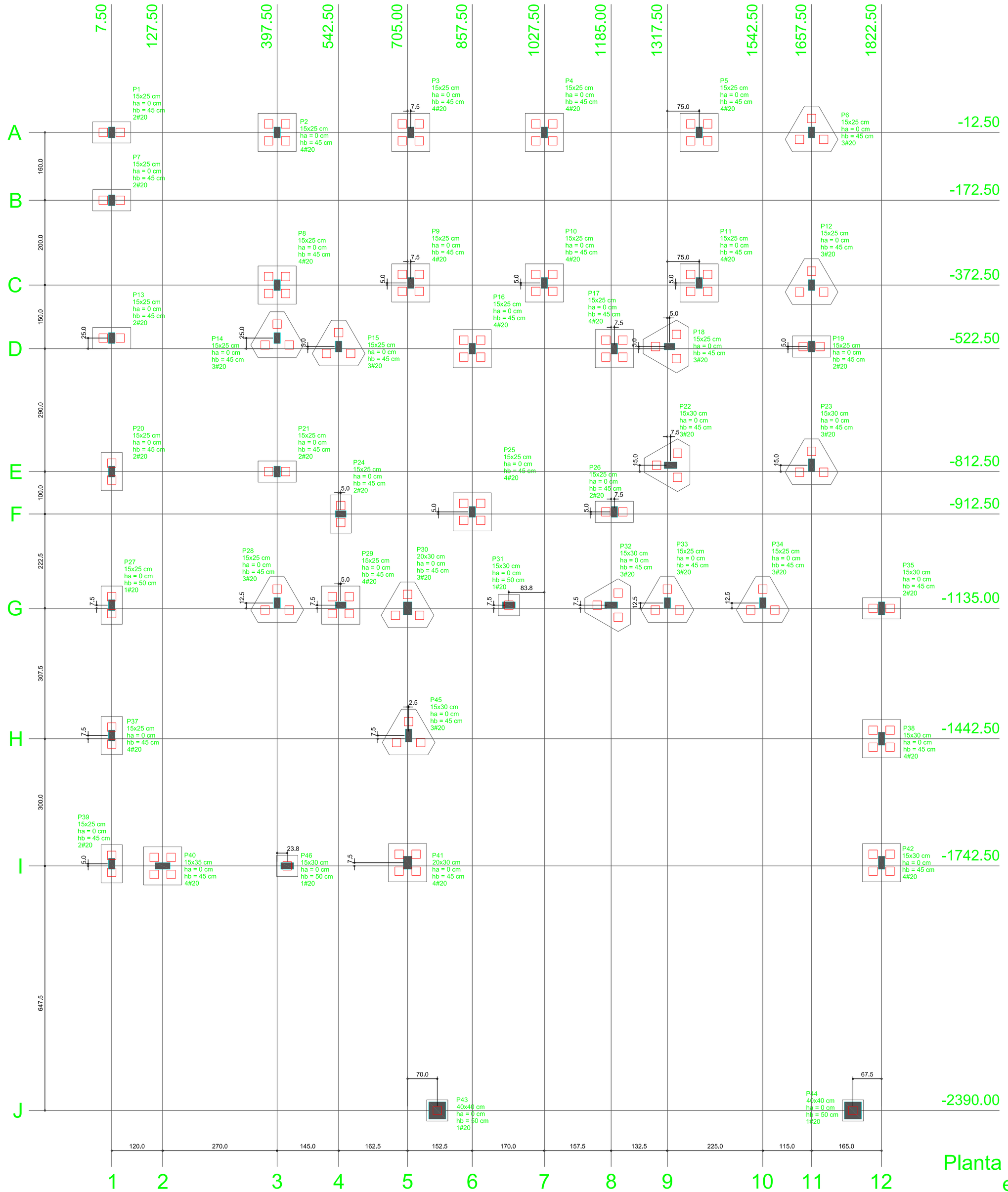

Planta de locação
escala 1:50

Estacas	
de (cm)	Quantidade
20	131

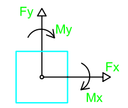

	Pilar						Fundação				Bloco			
Nome	Seção (cm)	X (cm)	Y (cm)	Carga Máx. (tf)	Carga Mín. (tf)		Lado B (cm)	Lado H (cm)	h0 / ha (cm)	h1 / hb (cm)	ne	de (cm)	ca (cm)	Base tub. (cm)
P1	15x25	7.50	-12.50	5.1	3.6		90	50	0	45	2	20	-260	
P2	15x25	397.50	-12.50	15.5	10.8		90	90	0	45	4	20	-280	
P3	15x25	712.50	-12.50	13.4	9.1		90	90	0	45	4	20	-260	
P4	15x25	1027.50	-12.50	14.4	9.8		90	90	0	45	4	20	-260	
P5	15x25	1392.50	-12.50	13.6	9.2		90	90	0	45	4	20	-260	
P6	15x25	1657.50	-12.50	6.9	4.8		124	108	0	45	3	20	-265	
P7	15x25	7.50	-172.50	12.2	8.3		90	50	0	45	2	20	-260	
P8	15x25	397.50	-372.50	18.3	11.5		90	90	0	45	4	20	-260	
P9	15x25	712.50	-367.50	15.7	10.3		90	90	0	45	4	20	-260	
P10	15x25	1027.50	-367.50	15.9	10.4		90	90	0	45	4	20	-260	
P11	15x25	1392.50	-367.50	15.2	10.1		90	90	0	45	4	20	-260	
P12	15x25	1657.50	-372.50	11.0	7.1		124	108	0	45	3	20	-260	
P13	15x25	7.50	-497.50	14.2	9.7		90	50	0	45	2	20	-260	
P14	15x25	397.50	-497.50	11.3	7.3		124	108	0	45	3	20	-260	
P15	15x25	542.50	-517.50	18.6	11.8		124	108	0	45	3	20	-260	
P16	15x25	857.50	-522.50	16.7	11.0		90	90	0	45	4	20	-260	
P17	15x25	1192.50	-522.50	11.9	7.6		90	90	0	45	4	20	-260	
P18	15x25	1322.50	-517.50	8.9	5.9		124	108	0	45	3	20	-260	
P19	15x25	1657.50	-517.50	10.9	7.0		90	50	0	45	2	20	-260	
P20	15x25	7.50	-812.50	14.2	9.7		90	50	0	45	2	20	-260	
P21	15x25	397.50	-812.50	17.9	11.6		90	50	0	45	2	20	-260	
P22	15x30	1325.00	-797.50	16.7	11.1		124	108	0	45	3	20	-260	
P23	15x30	1657.50	-797.50	10.2	7.0		124	108	0	45	3	20	-260	
P24	15x25	547.50	-912.50	18.1	11.5		90	50	0	45	2	20	-260	
P25	15x25	857.50	-907.50	14.4	9.7		90	90	0	45	4	20	-280	
P26	15x25	1192.50	-907.50	18.0	11.5		90	50	0	45	2	20	-260	
P27	15x25	7.50	-1127.50	13.2	8.7		90	50	0	45	2	20	-265	
P28	15x25	397.50	-1122.50	11.3	7.5		124	108	0	45	3	20	-260	
P29	15x25	547.50	-1127.50	8.0	5.0		90	90	0	45	4	20	-260	
P30	20x30	705.00	-1135.00	12.3	7.9		124	108	0	45	3	20	-260	
P31	15x30	943.75	-1127.50	2.4	2.1		50	50	0	50	1	20	-265	
P32	15x30	1185.00	-1127.50	9.7	6.3		124	108	0	45	3	20	-260	
P33	15x25	1317.50	-1122.50	8.8	5.7		124	108	0	45	3	20	-260	
P34	15x25	1542.50	-1122.50	8.4	6.7		124	108	0	45	3	20	-260	
P35	15x30	1822.50	-1135.00	3.6	3.0		90	50	0	45	2	20	-260	
P37	15x25	7.50	-1435.00	9.7	5.7		90	50	0	45	2	20	0	
P38	15x30	1822.50	-1442.50	2.9	2.7		90	90	0	45	4	20	30	
P39	15x25	7.50	-1737.50	5.4	1.9		90	50	0	45	2	20	0	
P40	15x35	127.50	-1742.50	3.6	1.9		90	90	0	45	4	20	-20	
P41	20x30	705.00	-1735.00	11.1	6.9		90	90	0	45	4	20	-45	
P42	15x30	1822.50	-1735.00	1.8	1.3		90	90	0	45	4	20	30	
P43	40x40	775.00	-2390.00	2.9	2.4		50	50	0	50	1	20	-15	
P44	40x40	1755.00	-2390.00	2.9	2.4		50	50	0	50	1	20	-15	
P45	15x30	707.50	-1435.00	2.1	1.7		124	108	0	45	3	20	0	
P46	15x30	421.25	-1742.50	2.1	1.8		50	50	0	50	1	20	0	

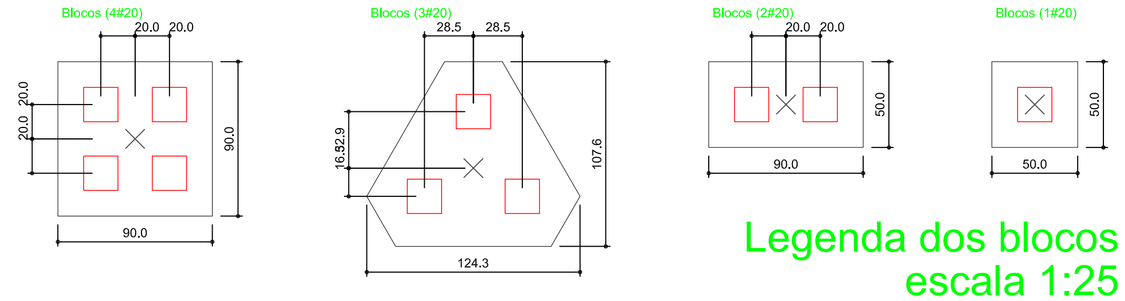

Legenda dos blocos
escala 1:25

B2=B25
5 est. 20x20
PLANTA
ESC 1:25

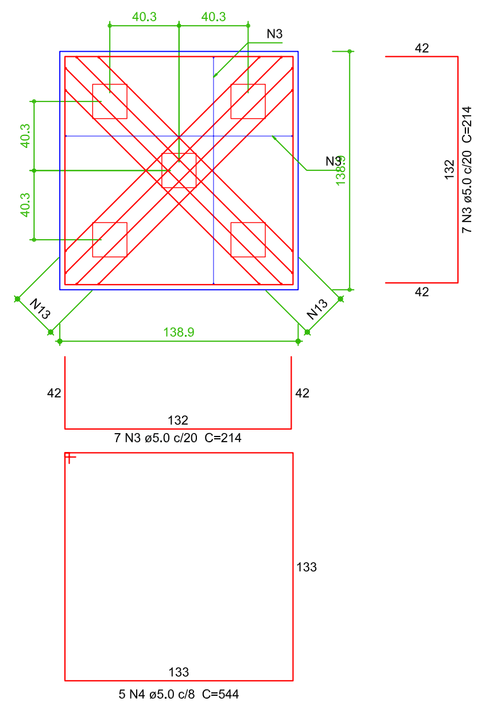

CORTE
ESC 1:25

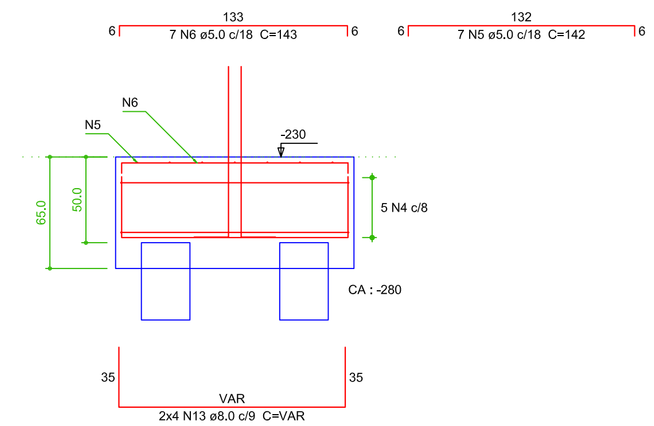

"... até aqui nos ajudou o Senhor." – 1 Sm 7:12b

TORRES AVELINO associados
arquitetura • engenharia
www.torresavelino.com.br
| (043) 3622-1329 | (43) 8803-0065 | (43) 8477-1951 |
| RUA 7 DE SETEMBRO, 264 - CENTRO |
| JABOTI - PR |

Obra
CONSTRUÇÃO DA SEDE DA CÂMARA DE VEREADORES DE GUAPIRAMA

Proprietário: **CÂMARA MUNICIPAL DE GUAPIRAMA**
CNPJ: 77.774.610/0001-77

Autor do Projeto: CARLOS AVELINO DA SILVA
CREA 101.152/D-PR

Responsável Técnico:

Referencias: PLANTA DE LOCAÇÃO
DETALHAMENTO DE BLOCOS DE COROAMENTO

Endereço: RUA JASMIM, S/N.*, CENTRO – GUAPIRAMA – PR.

Prancha: **01** /07

Existente 0,00M2
A construir 348,29M2
A reformar 0,00M2
Total 348,29M2

PROJETO ESTRUTURAL

Desenho: FÁBIO
Data: OUTUBRO/2014
Escala: INDICADA

PRODUCED BY AN AUTODESK EDUCATIONAL PRODUCT
PRODUCED BY AN AUTODESK EDUCATIONAL PRODUCT
PRODUCED BY AN AUTODESK EDUCATIONAL PRODUCT