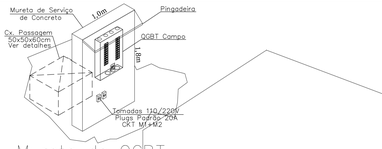

Mureta do QGBT

- Medidas em milímetros
- Seguir rigorosamente as especificações do Diagrama Unifilar
- Se necessário, prever a instalação de uma Tomadas trifásica de manutenção junto a Mureta de Serviço
- Identificar Tomadas 110V e 220V
- Identificar todos os disjuntores do Quadro de Distribuição
- Todos os disjuntores utilizados serão do padrão DIN com Ick 4,5kA.
- É obrigatório a instalação de Barramento de Fase, Neutro e Terra, independentes.
- Qualquer alteração de quantidade ou potencia de circuito deve ser autorizada pelo responsavel tecnico no projeto.
- Aterrar todas as partes metálicas normalmente não-energizadas.
- Para melhor execução do projeto levar em consideração informações contidas em todas as folhas e no memorial descritivo

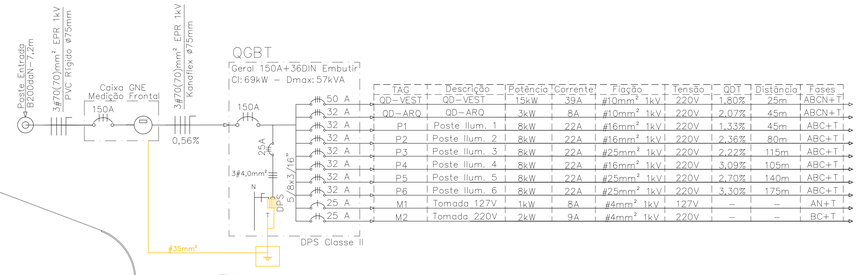

TAG	Descrição	Potência	Corrente	Fiação	Tensão	QDT	Distância	Fases
50 A	QD–VEST	QD–VEST	15kW	39A	#10mm² 1kV	220V	1,80%	25m	ABCN+T
32 A	QD–ARQ	QD–ARQ	3kW	8A	#10mm² 1kV	220V	2,07%	45m	ABCN+T
32 A	P1	Poste Ilum. 1	8kW	22A	#16mm² 1kV	220V	1,33%	45m	ABC+T
32 A	P2	Poste Ilum. 2	8kW	22A	#16mm² 1kV	220V	2,36%	80m	ABC+T
32 A	P3	Poste Ilum. 3	8kW	22A	#25mm² 1kV	220V	2,22%	115m	ABC+T
32 A	P4	Poste Ilum. 4	8kW	22A	#16mm² 1kV	220V	3,09%	105m	ABC+T
32 A	P5	Poste Ilum. 5	8kW	22A	#25mm² 1kV	220V	2,70%	140m	ABC+T
32 A	P6	Poste Ilum. 6	8kW	22A	#25mm² 1kV	220V	3,30%	175m	ABC+T
25 A	M1	Tomada 127V	1kW	8A	#4mm² 1kV	127V	–	–	AN+T
25 A	M2	Tomada 220V	2kW	9A	#4mm² 1kV	220V	–	–	BC+T

Vest	3#10(10)T10mm	1kV – Kanaflex ø50mm
Arqb	3#10(10)T10mm	1kV – Kanaflex ø50mm
P1	3#16T16mm	1kV – Kanaflex ø50mm
P2	3#16T16mm	1kV – Kanaflex ø50mm
P3	3#25T16mm	1kV – Kanaflex ø50mm
P4	3#16T16mm	1kV – Kanaflex ø50mm
P5	3#25T16mm	1kV – Kanaflex ø50mm
P6	3#25T16mm	1kV – Kanaflex ø50mm

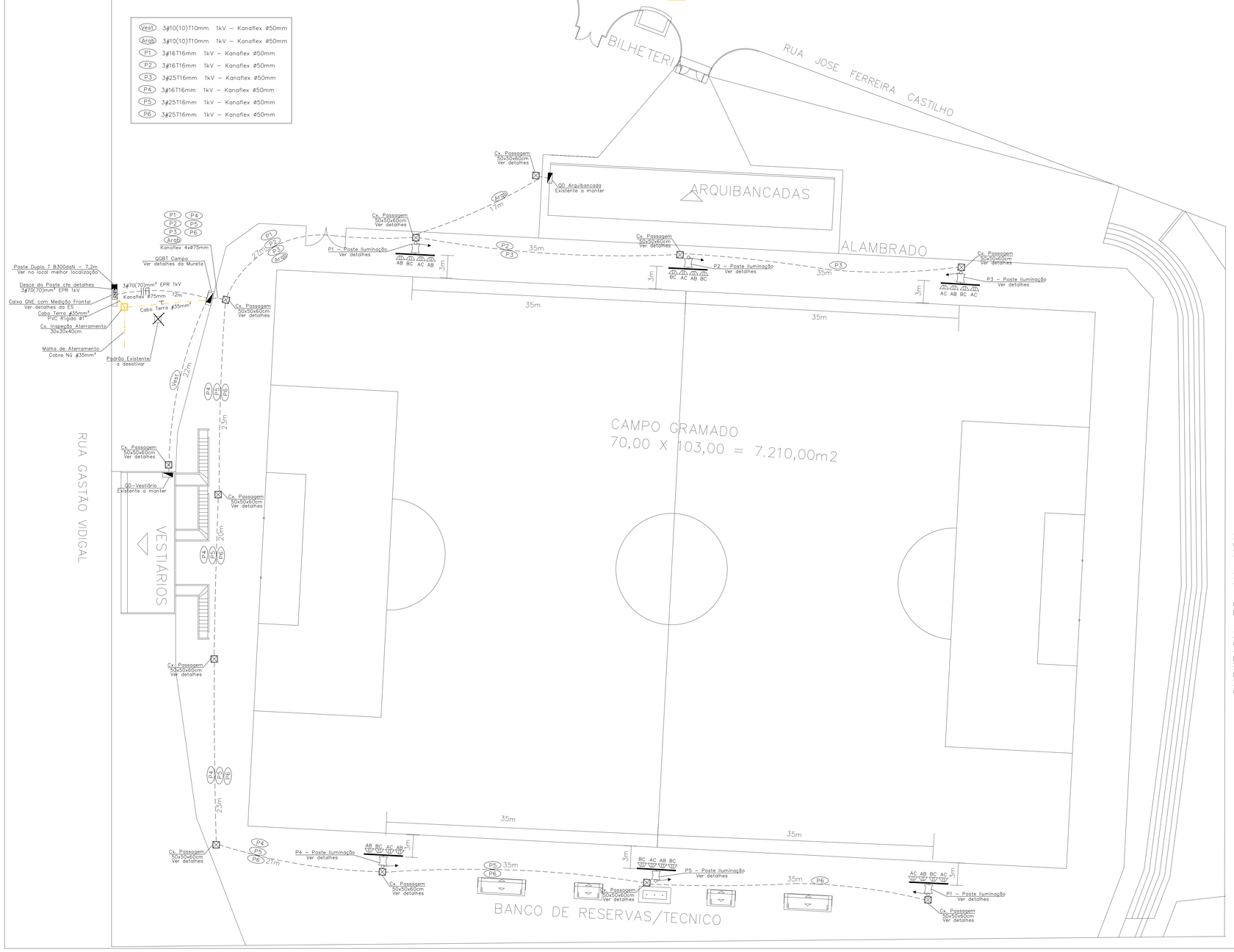

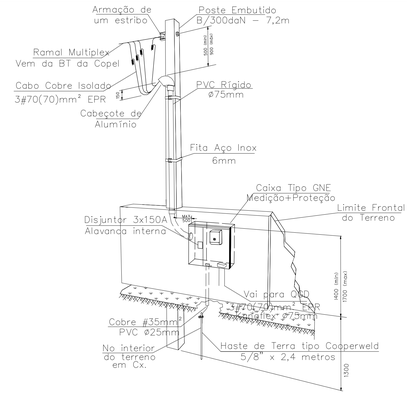

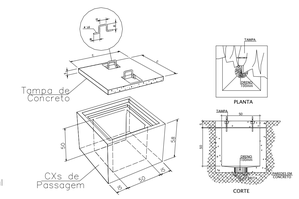

Caixa de Passagem de Piso

Notas da Instalação

- Todas as medidas não indicadas em milímetros.
- Eletroduto não cotado 32m(Ø1")
- Para configurações alternativas, ver NTC 901100 e NTC 917100
- Recuo mínimo de 1m lateral e frontal para livre acesso a medição
- O poste, as caixas GNE e o disjuntor devem ser adquiridos de fabricantes cadastrado na Copel
- CONFIRMAR JUNTO À COPEL, UTILIZANDO O DCA ANEXO AO PROJETO, SE HAVERÁ NECESSIDADE DE REFORÇO E/OU AMPLIAÇÃO DE REDE PARA O FORNECIMENTO DE ENERGIA ELÉTRICA PARA O EMPREENDIMENTO.
- As distancias indicadas entre as caixas de passagem não podem sofrer variações maiores que 10%.
- As caixas de passagem devem ser de concreto
- As caixas de passagem CX sao de uso exclusivo para as instalações elétricas
- O fundo das caixas deverá possuir abertura 15x15x50cm e uma camada de pedra brita nº 2 para drenagem.
- As dimensoes das caixas, dos eletrodutos e dos condutores nao podem ser alteradas sem a autorizacao do responsavel tecnico pelo projeto
- Identificar as Fases ABC nas cores Amarela, Branca e Vermelha durante todo o trajeto do ramal de entrada subterrâneo. Os condutores neutro serão identificados com a cor Azul e o condutor Terra na cor Verde.
- Agrupar e identificar os condutores de cada circuito no interior da caixa.
- Os ramais alimentadores instalados em eletrodutos enterrados no solo deverão possuir classe de isolação 1kV com capa de proteção adicional (NBR 5410)
- Prever sobra dos condutores de alimentação em todas as caixas de passagem.
- Os eletrodutos subterraneos devem ser instalados com pequeno desnível.
- Cada Eletroduto deve conter um Circuito Completo (ABC + T). Os eletrodutos serão instalados individualmente para cada poste.
- As Caixas de Passagem (CX) possuem caracteristicas construtivas conforme detalhes.
- Aterrar todas as partes metálicas normalmente nao-energizadas. Aterrar a carcaça dos refletores.
- Todas as emendas de condutores devem ser efetuadas dentro das caixas de passagem com fita isolante auto fusão. Não é permitido emenda no ramal de entrada subterrâneo
- Qualquer alteração de quantidade ou potencia de circuito deve ser autorizada pelo pelo responsável técnico do projeto.
- Para melhor execução do projeto levar em consideração informações contidas em todas as folhas e no memorial descritivo em anexo
- Em caso de dúvidas ou divergência nas folhas de projeto, entrar em contato com o responsável técnico.

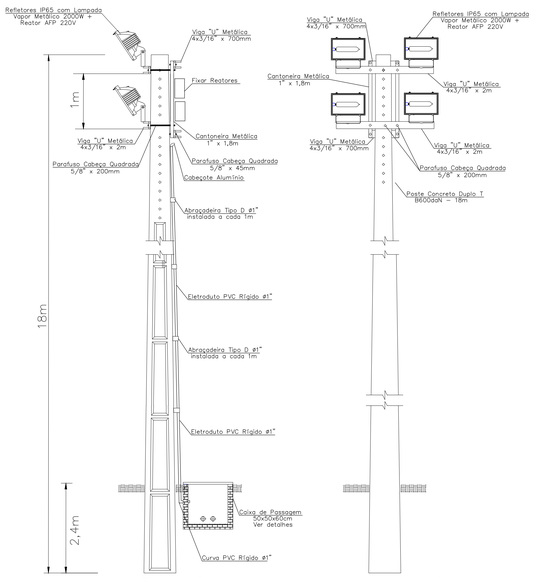

Poste Padrão para Iluminação do Campo

- Configuração padrão válida para todos os postes de iluminação (P1 a P6).
- Ver detalhes do apontamento de cada refletor no Memorial Luminotécnico anexo ao projeto.
- Aterrar a carcaça de todos os refletores.
- Atenção para o Balanceamento de Fase (ABC) indicado na planta baixa de cada poste.
- Todas as emendas devem ser executadas no interior das Caixas de Passagem. Utizar apenas fita AutoFusão.
- Todas as caixas de passagem não cotadas terão dimensões 50x50x60cm

AUTENTICAÇÕES:

Q2E - Engenharia Elétrica
Av. Anchieta, nº 240, Sala 03 - Maringá - PR
(44) 3029 8228 - q2e.engenharia@gmail.com

Discriminação:
Projeto Elétrico para Iluminação de Campo de Futebol

Resp. Técnico:
Vitor Hugo Dias
Engenheiro Eletricista
CREA nº 216129

Obra:
PREFEITURA MUNIC. DE SÃO JORGE DO IVAÍ
CAMPO DE FUTEBOL DA CIDADE.

Local:
R. GASTÃO VIDIGAL X R. JOSE F. CASTILHO
QUADRA 26
SÃO JORGE DO IVAÍ-PR

Escala	Projetista	Nº Projeto	Data	Rev.	Folha
1:200	Junior	Q609-13	23/01/13	Rev. 01	01/01