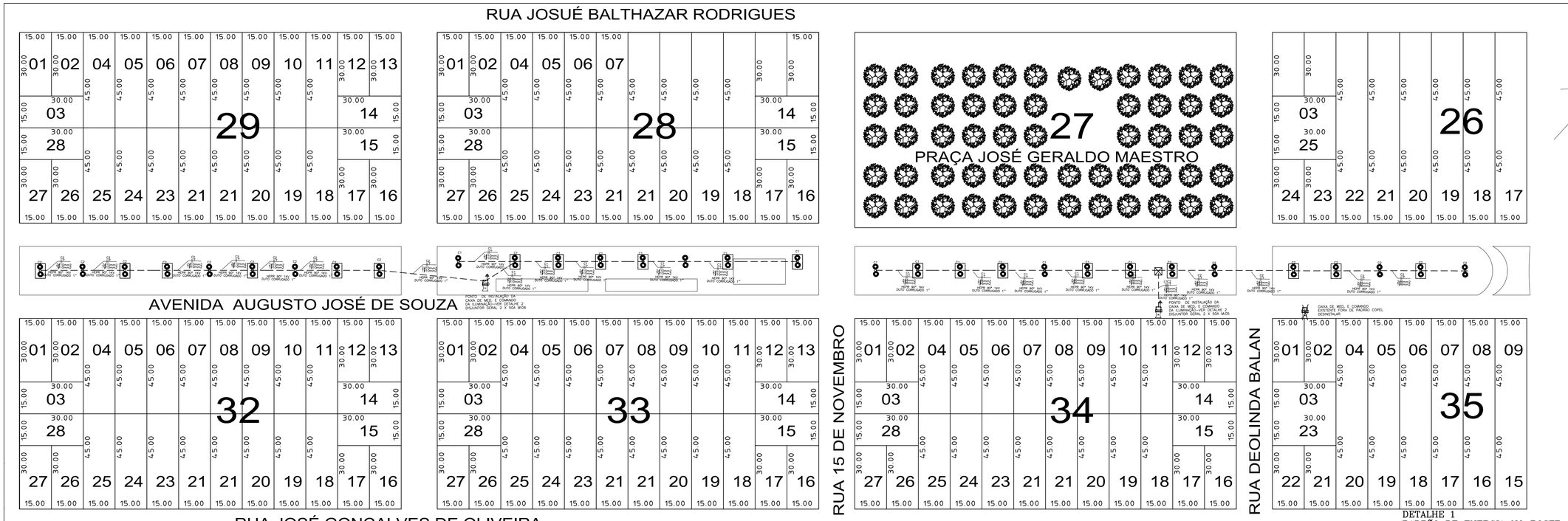

DETALHE 1
PADRÃO DE ENERGIA NO POSTE
SEM ESCALA

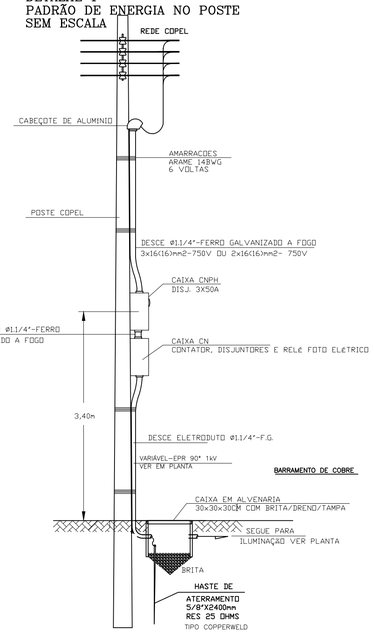

DETALHE DA LUMIN. SÃO PAULO ANTIGA

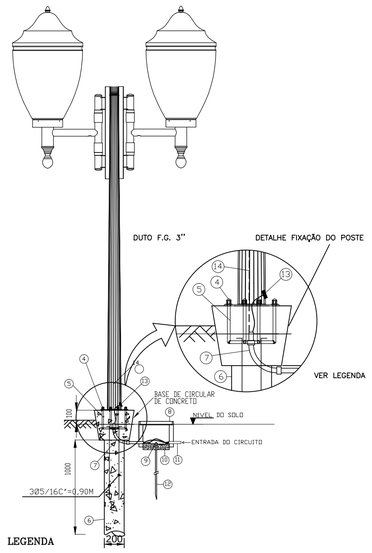

LEGENDA

1– LÂMPADA FLUORESCENTE COMPACTA – ALTA POTÊNCIA 105W/220V E–40
2– POSTE DE AÇO CONICO CONTÍNUO SIMPLES FLANGEADO H–6 COM 2 LUMINARIAS SÃO PAULO
3–ABERTURA P/ FIAÇÃO E ATERRAMENTO.
4–PORCA E ARRUELA EM AÇO GALVANIZADO.
5– CHUMBADOR EM AÇO INOXIDÁVEL C/ ROSCA.
6– ESTACA Ø 0,20m E COMPRIMENTO 1,00m – CONCRETO FCK 15 MPa
7– CURVA 90° EM PVC RÍGIDO ø1".
8– CAIXA DE CONCRETO 30X30X30 CM P/ PASSAGEM E ATERRAMENTO.
9– CONECTOR TIPO GAR.
10– DRENO C/ PEDRA BRITA N° 1.
11– ELETRODUTO EM PEAD, TIPO CORRUGADO FLEXÍVEL (KANAFLEX PRETO).
12– HASTE DE ATERRAMENTO AÇO COBREADO ø5/8" x 2400mm.
13– TERMINAL TIPO CHAPA P/ ATERRAMENTO FIXADO INTERNAMENTE C/ PARAFUSO SEXTAVADO PASSANTE, PORCA E ARRUELA EM AÇO GALVANIZADO.
14– ALIMENTAÇÃO LUMIÁRIA DIÂMETRO VARIÁVEL – EPR 90° 1 kV – VER PLANTA

LEGENDA

– ELETRODUTO KANAFLEX OU FG (1.1/4)" – EMBUTIDO NO SOLO PROFUNDIDADE 100CM

– HASTE DE ATERRAMENTO

– CAIXA DE PASSAGEM DE 30x30x30cm – SELADA COM CONCRETO NO MOMENTO DA VISTORIA

– PADRÃO DE ENERGIA

– POSTE DE AÇO CONICO CONTÍNUO SIMPLES FLANGEADO H–6 COM 2 LUMINARIAS SÃO PAULO ANTIGA
LÂMPADA FLUORESCENTE COMPACTA – ALTA POTÊNCIA 85W/220V E–40

NOTAS

1– POSTE PROJETADO À INSTALAR

2 – POSTE EXISTENTE

– UTILIZAR SOMENTE CABOS UNIPOLARES OU CABOS MULTIPOLARES PROVIDOS DE ARMAÇÃO OU PROTEÇÃO MECÂNICA ADICIONAL
– UTILIZAR SOMENTE CABOS ARMADOS QUANDO NÃO FOR EMPREGADA PROTEÇÃO MECÂNICA ADICIONAL
– SOMENTE UTILIZAR CONDUTORES ISOLADOS EM ELETRODUTO ENTERRADO SE NO TRECHO ENTERRADO, NÃO HOUVER NENHUMA CAIXA DE PASSAGEM E/OU DERIVAÇÃO ENTERRADA E SE FOR GARANTIDA ESTANQUEIDADE DO ELETRODUTO
– OS CONDUTORES DEVEM SER ENTERRADOS A UMA PROFUNDIDADE MÍNIMA DE 0,70m DA SUPERFÍCIE DO SOLO CONFORME FIGURA ACIMA.
– EM TRAVESSIA DE VEÍCULOS A PROFUNDIDADE DOS CABOS DEVEM TER ACIMA DE 1,00m
– NO CRUZAMENTO DE DUAS LINHAS ELÉTRICAS, DEVE–SE PREVER UM AFASTAMENTO DE 0,20m
– NO CRUZAMENTO DE UMA LINHA ELÉTRICA COM UM CONDUTO NÃO ELÉTRICO, DEVE–SE PREVER UM AFASTAMENTO DE 0,20m.
– QUALQUER LINHA ELÉTRICA ENTERRADA INCLUSIVE NO INTERIOR DE ELETRODUTO, DEVE SER SINALIZADA CONTINUAMENTE POR UM ELEMENTO DE ADVERTÊNCIA NÃO SUJEITO A DETERIORIZAÇÃO, CONFORME FIGURA ACIMA.

CABOS EM DUTOS ENTERRADOS

SEM ESCALA

NOTA:
1 – Todos os condutores serão do tipo flexível, com isolação 1kV.
2 – Em todas as emendas deveram ser mantidas a estanqueidade dos condutores com conectores apropriados e isolados com fita de auto fusão e isolante.
3 – Os eletrodutos serão todos de ø 1", protegidos através de banco de duto conforme detalhe.
4 – No final deverá ser feito o balanceamento das fases.
5 – Os pontos de iluminação alocados neste detalhe gráfico são apenas para quantificação de postes, a real localização dos mesmos deverá obedecer a orientação de engenharia do Município.
6 – A resistência do aterramento deverá ser de no máximo 10 ohms em qualquer época do ano.
7 – Obs.: Para a execução da fundação do poste, fazer furo com trado de diâmetro de 20 cm com profundidade de 80 cm. Sobre a estaca assentar uma caixa de passagem em concreto pré–moldado de 30x30 cm com elevação a 10 cm do solo.
8 – Ferragem da estaca : 3 ferro de ¼" comprimento 80 cm com dobra de 5 cm dentro da caixa pré–moldada
Os chumbadores deverão estar dentro da caixa pré–moldada, passando 7 cm acima do concreto para a fixação do poste
Usar concreto FCK 15 Mpa

NOTAS CONFORME NTC 901115 – PAGINA 02:
5. PROJETO ELÉTRICO
5.1. INSTALAÇÕES SEM APRESENTAÇÃO DE PROJETO
a) Nas instalações em que as entradas de serviço se resumirem na instalação da medição e forem construídas de acordo com esta norma e com a NTC 901100 (atendimento até trifásico 200 A), no que for aplicável, não há necessidade de apresentação de projeto elétrico.

Assessoria Tecnica em Engenharia Civil Ltda.
email: engenharia@acessessoriatecnica.com.br
Fone : (.44) 3624-7775
Avenida das Industrias, 2528 - Zona 07, CEP- 87503-510, Umuarama - PR

PROJETO ELETRICO

01/03

OBRA :
ILUMINAÇÃO PUBLICA – AVENIDA, RUA E PRAÇA

PROPRIETÁRIO :
PREFEITURA DO MUNICIPIO DE ALTO PARAISO

ENDEREÇO :
AVENIDA AUGUSTO JOSÉ DE SOUZA

ESCALA : 1/750
DATA : 26/01/2015
DESENHO : FERNANDO CREMES

PROJETO:
HUGO LEONARDO JOSÉ DA COSTA
ENGENHEIRO ELETRICISTA
CREA PR 112997/D

EXECUÇÃO: