Assinado Digitalmente por:
MUNICIPIO DE ASSIS CHATEAUBRIAND:76208479000118
Emitido por: AC SERPRO RFB v5, ICP-Brasil
Local: ASSIS CHATEAUBRIAND - Paraná/paraná;
Assinado em 28/06/2017 15:46:03

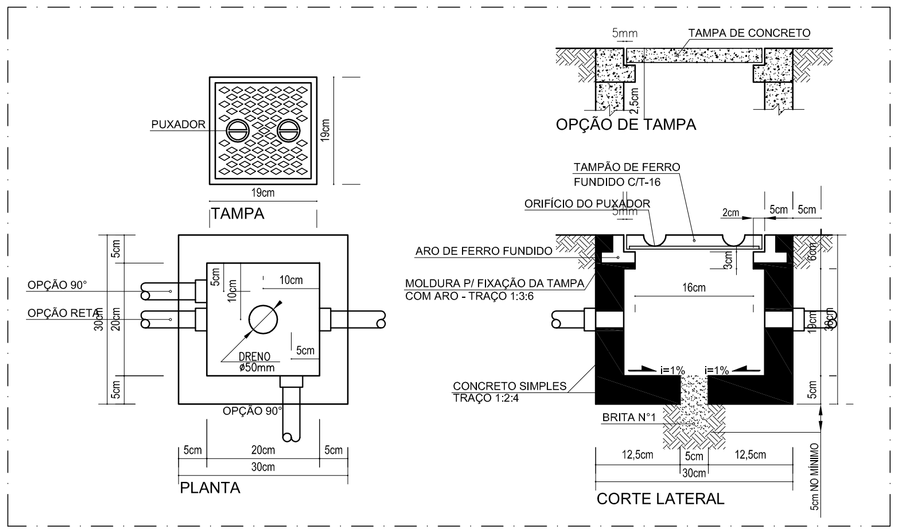

1 DET.1 - CXA DE PASSAGEM 30x30x30 cm
SEM ESCALA

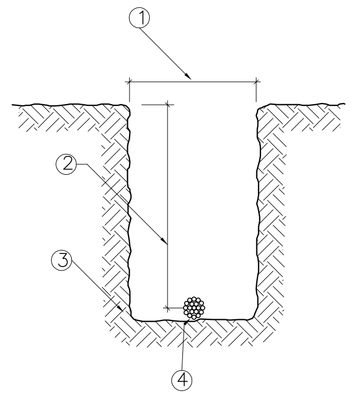

3 DET.3 - VALA DA MALHA DE ATERRAMENTO
SEM ESCALA

LEGENDA	
ITEM	DISCRIMINAÇÃO
1	LARGURA RECOMENDADA É 300mm
2	PROFUNDIDADE MÍNIMA É 500mm
3	VALA PARA A ACOMODAÇÃO DA MALHA DE ATERRAMENTO
4	CABO DE COBRE NU 16mm2

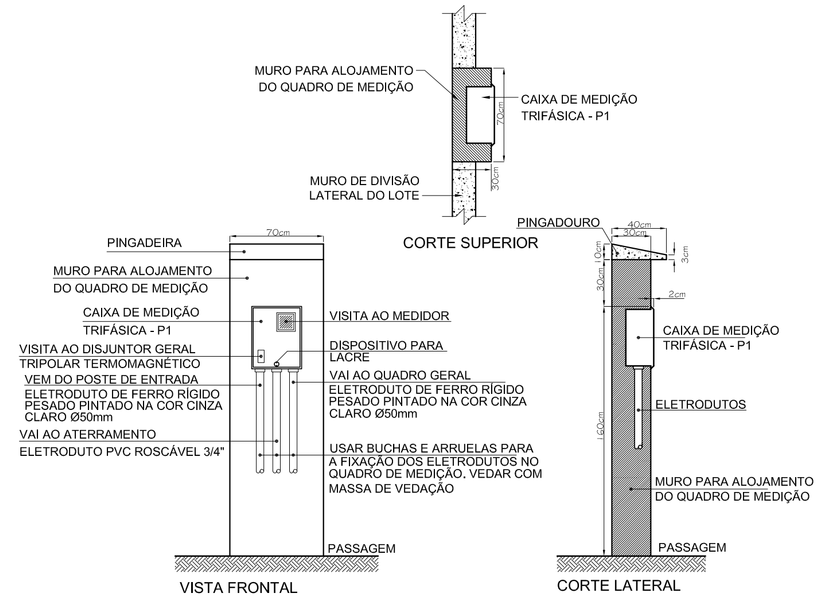

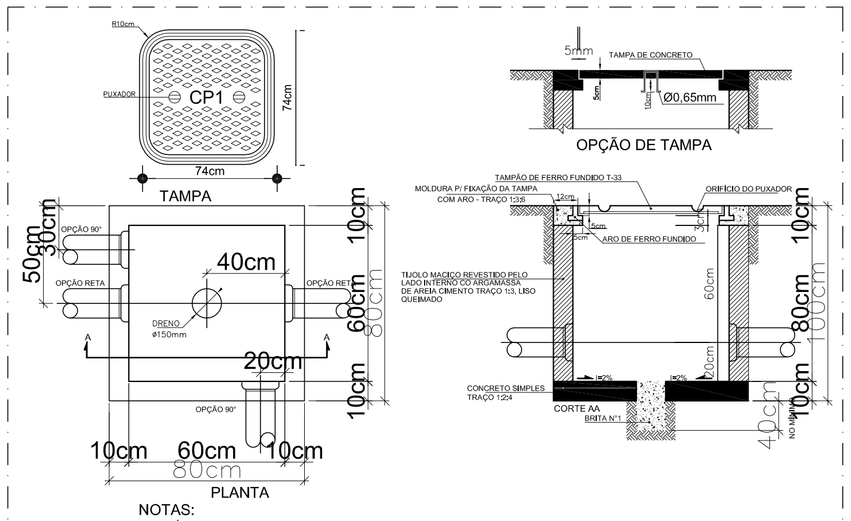

NOTAS:
a) DEVERÁ SER DEIXADA UMA SOBRA DE UM METRO DE CABO NO INTERIOR DA CAIXA.
b) A BORDA DO ELETRODUTO NÃO DEVE CONTER BORDA VIVA.
c) OPCIONALMENTE A TAMPA PODE SER EXECUTADA EM CONCRETO.
d) ANTES DA CONCRETAGEM DA LAJE DE PISO, O TERRENO DEVERÁ SER BEM APILOADO E COMPACTADO.
e) PARA CAIXAS CONSTRUÍDAS EM LOCAIS QUE PERMITAM TRÂNSITO DE VEÍCULOS DE CARGA PESADA, USAR TAMPÃO T-100, FAZENDO AS ADAPTAÇÕES NECESSÁRIAS NA CAIXA.

2 DET.2 - CXA DE ENTRADA CP1
SEM ESCALA

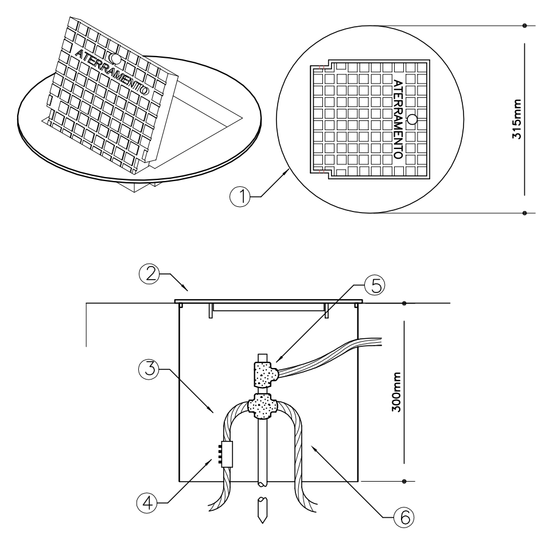

4 DET.4 - INST. CXA DE INSPEÇÃO TIPO SOLO C/ TAMPA REFORÇADA P/ CONEXÃO DAS MALHAS
SEM ESCALA

LEGENDA	
1	CAIXA DE INSPEÇÃO TIPO SOLO EM PVC COM TAMPA DE FERRO FUNDIDO REFORÇADA
2	COM BOCAL INTERIOR QUADRADO ARTICULADO E BORDA EXTERIOR REDONDA ø300mm PARA PASSEIOS E PISOS SUJEITOS ÀS CARGA PESADA
3	CABO DE COBRE NU 16mm2
4	CONECTOR DE MEDIÇÃO REF.:TEL-560
5	SOLDA EXOTÉRMICA TIPO HCL 5/8". 50
6	CABO DE COBRE NU 16mm2

1) O ATERRAMENTO DEVERÁ SER EXECUTADO POR EMPRESA ESPECIALIZADA, QUE DEVERÁ FAZER A MEDIÇÃO DA RESISTÊNCIA DO ATERRAMENTO COM O TERRÔMETRO E APRESENTAR LAUDO ASSINADO.
2) A RESISTÊNCIA DE ATERRAMENTO DEVE SER INFERIOR A 10ohms.
3) TODAS AS HASTES DE ATERRAMENTO DA OBRA SERÃO INTERLIGADAS

NOTAS IMPORTANTES	
01	TODOS OS FIOS E CABOS DEVERÃO TER ISOLAMENTO ANTI-CHAMA PARA TENSÕES NOMINAIS ENTRE 0,45kV Á 0,75kV.
03	TODA INSTALAÇÃO EXTERNA SERÁ FEITA COM O CABO SISTENAX DA PIRELLI OU SIMILARES.
04	TODA FIAÇÃO ESPECIFICADA NO QUADRO DE DISTRIBUIÇÃO GERAL
05	TODO CIRCUITO ACOMPANHA FIO TERRA

FNDE Fundo Nacional de Desenvolvimento da Educação — Ministério da Educação — GOVERNO FEDERAL BRASIL PAÍS RICO É PAÍS SEM POBREZA

PROJETO PADRÃO - FNDE

MUNICÍPIO - UF:

PROPRIETÁRIO:

ENDEREÇO:

PROPRIETÁRIO

RESP. TÉCNICO — CREA

AUTOR DO PROJETO

DLFO — CREA

RA

OBSERVAÇÕES:

ESCOLA 12 SALAS DE AULA

INSTALAÇÕES ELÉTRICAS 220/127V

COORDENAÇÃO: CGEST - Coordenação Geral de Infraestrutura Educacional

DETALHES CONSTRUTIVOS

ELE

FORMATO: A1 (841x594)

REVISÃO: R.00

ESCALA: 1/50

DATA EMISSÃO: MAIO / 2014

PRANCHA: 11/11