Assinado Digitalmente por:
MUNICIPIO DE ASSIS CHATEAUBRIAND:76208479000118
Emitido por: AC SOLUTI Multipla v5
Login: ASSIS CHATEAUBRIAND - Paraĺba/uc;
Assinado em 28/06/2017 09:22:24

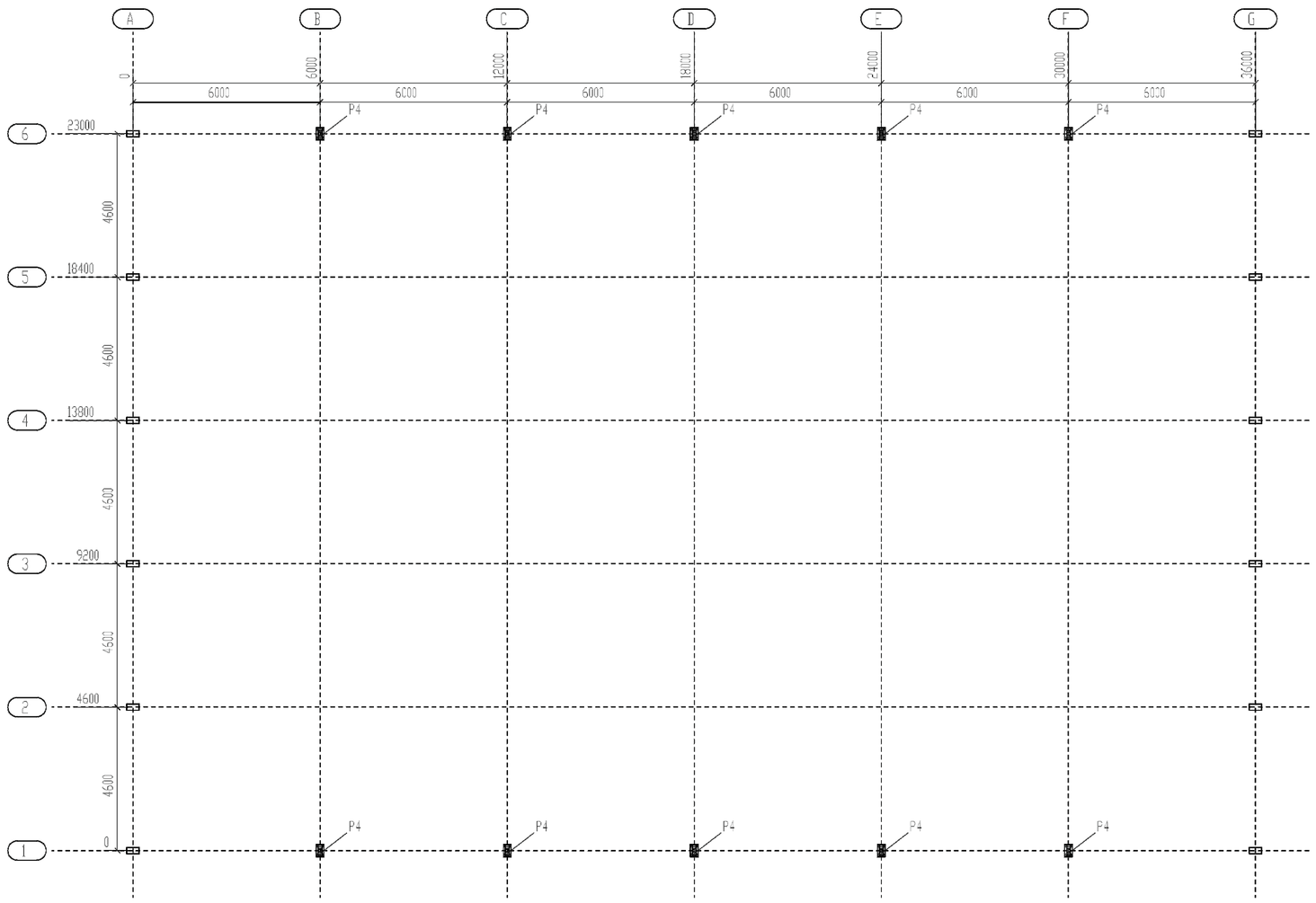

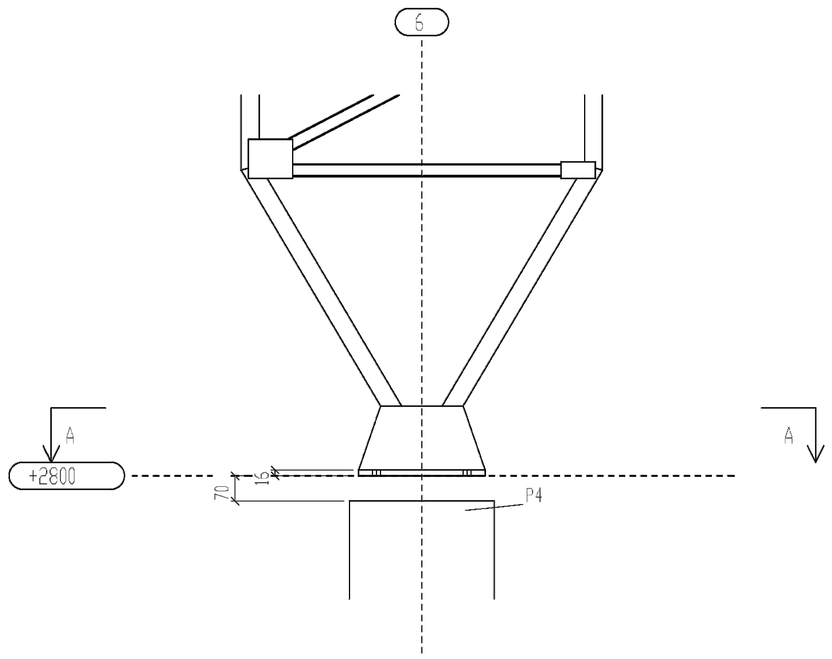

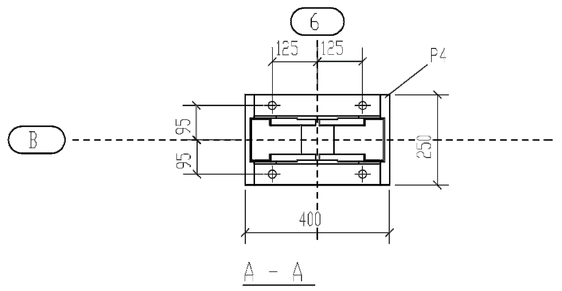

QUADRO DE CARGAS
(Ton., m)

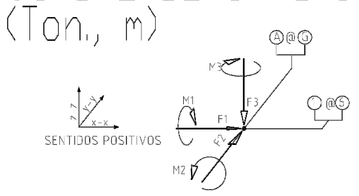

Obs.: Estas esforços são decorrentes de cargas nominais aplicadas na estrutura metálica. Acrescer cargas que independem da estrutura metálica como reações de vigas e lajes de concreto apoiadas na estrutura de concreto, assim como vento aplicado em paredes estruturadas em concreto. Verificar a condição mais desfavorável para a estrutura de concreto.

× CP => Carga permanente
× SC => Sobrecarga
× V0 => Vento incidindo de oeste para leste
× V90 => Vento incidindo de sul para norte
× V180 => Vento incidindo de leste para oeste
× V270 => Vento incidindo de norte para sul.

BASE	CARGA	F1	F2	F3	M1	M2	M3
B1 ⊕ F1	CP+SC	0,00	±1,4	-0,3	0,00	0,00	0,00
B6 ⊕ F6	CP+V90	0,00	±1,5	-4,1	0,00	0,00	0,00
	CP+V270	0,00	±1,7	-4,4	0,00	0,00	0,00
N1 & N2	CP+SC	0,00	0,03	+0,50	0,00	0,00	0,00
G1 & G2	CP+V0	±1,98	0,03	+0,50	0,00	±5,49	0,00
	CP+V180	±2,39	0,03	+0,50	0,00	±7,74	0,00
N2 & N3	CP+SC	0,00	0,03	+0,50	0,00	0,00	0,00
G2 & G3	CP+V0	±1,98	0,03	+0,50	0,00	±7,41	0,00
	CP+V180	±2,73	0,03	+0,50	0,00	±11,01	0,00
N3 & N4	CP+SC	0,00	0,03	+0,50	0,00	0,00	0,00
G3 & G4	CP+V0	±2,00	0,03	+0,50	0,00	±7,34	0,00
	CP+V180	±3,0	0,03	+0,50	0,00	±10,00	0,00

NOTAS GERAIS

-ESPECIFICAÇÃO: NBR8800/86
NBR-6123
NBR-6120
AISC Last Edition
AWS Last Edition
NBR 14323/1999
NBR 14432/2000
Normas Petrobras

-MATERIAL: Chapas e Perfis: ASTM-A36 ou CSN-COR
Fy=2500kgf/cm2, Fu=4000kgf/cm2

Chumbadores: SAE-1020 (Fazer ensaio de tração)
Fy=3150kgf/cm2, Fu=3850kgf/cm2

Parafusos de Alta Resistência: ASTM-A325 Tipo 3 Galvanizado
Fy=6750kgf/cm2, Fu=8250kgf/cm2

Parafusos Comuns: ASTM-A307 Galvanizado
Fu=4150kgf/cm2

Eletrodo - E7018-G

Preparação da Superfície: Jateamento manual e mecânico padrão Petrobras
Pintura: Primer Alquídico 1 demão de 30 micras
Acabamento em Esmalte Sintético 2 demãos de 30 micras

-Todas as dimensões em milímetro - exceto onde indicado
- As extremidades das peças metálicas em contato com o concreto não devem ser pintadas
-Bases com Fck > 20 MPa
-Bases P4 cota de arrasamento dos chumbadores = 600mm
Bases P0 cota de arrasamento dos chumbadores = 830mm
Topo dos chumbadores a 25mm do topo da base de Concreto
-Nível conforme projeto de Arquitetura

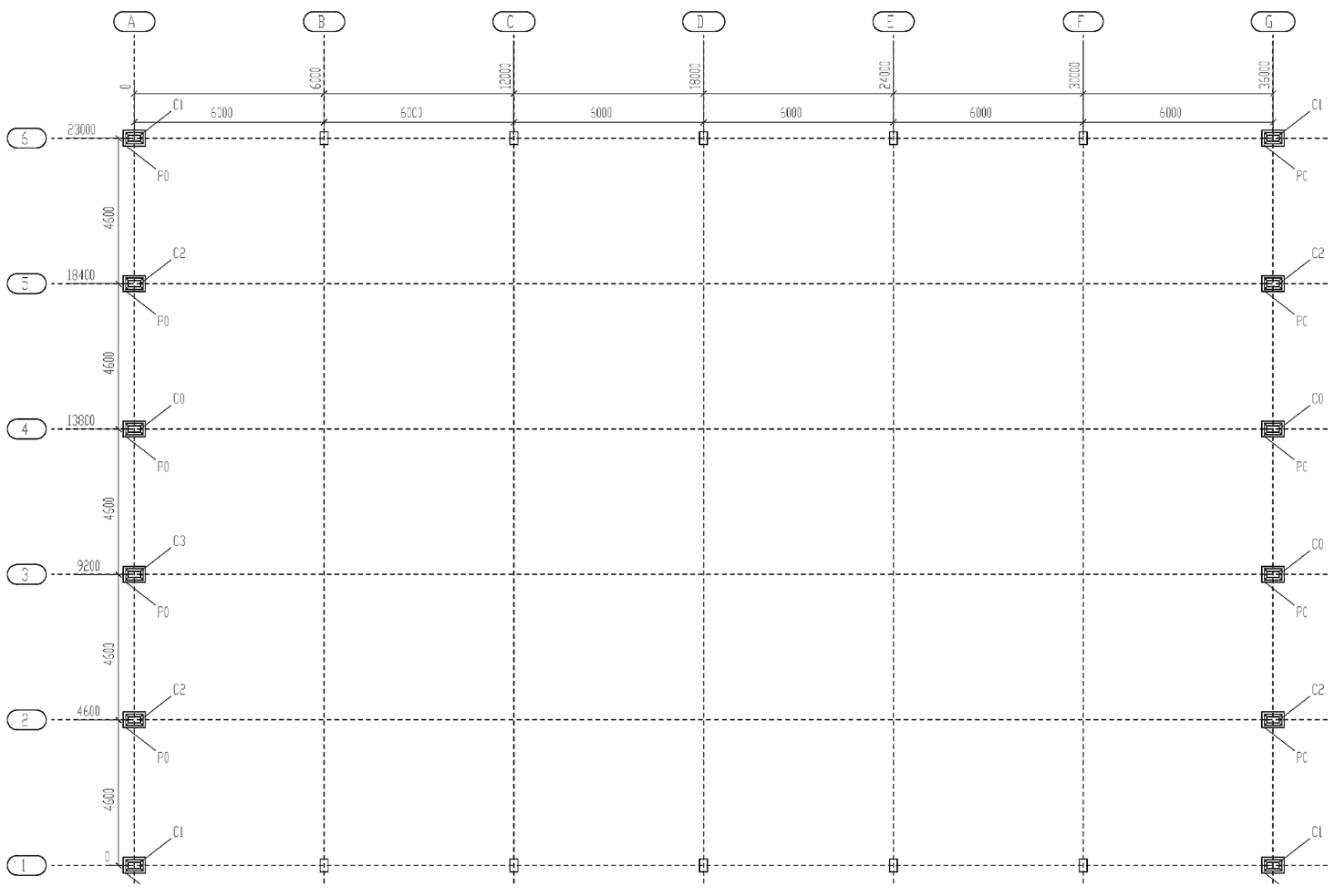

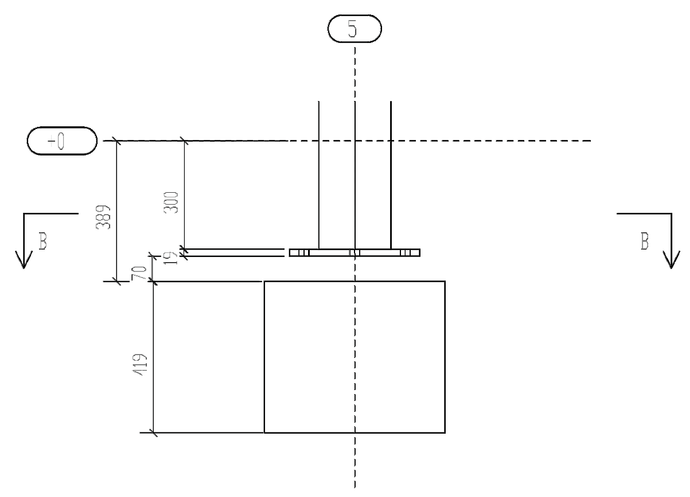

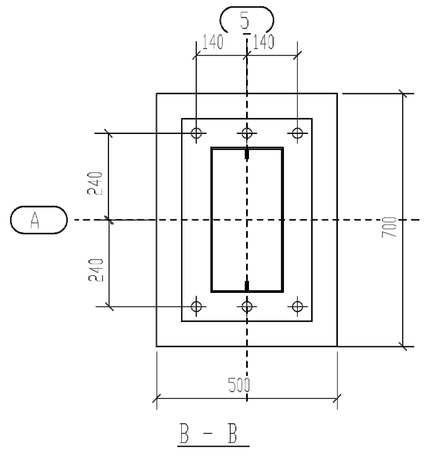

1 PLANTA DE LOCAÇÃO E CARGAS DA ESTRUTURA
SEM ESCALA

FNDE Fundo Nacional de Desenvolvimento da Educação — Ministério da Educação — GOVERNO FEDERAL BRASIL PAÍS RICO É PAÍS SEM POBREZA

PROJETO PADRÃO - FNDE

MUNICÍPIO – UF:

PROPRIETÁRIO:

ENDEREÇO:

PROPRIETÁRIO

RESP. TÉCNICO — CAU/ CREA

DLFO

CAU/ CREA

RA

OBSERVAÇÕES:

ESCOLA 12 SALAS DE AULA

PROJETO DE ESTRUTURA METÁLICA

COORDENAÇÃO
CGEST - Coordenação Geral de Infraestrutura Educacional

BLOCO G: QUADRA COBERTA
LOCAÇÃO E CARGAS DA ESTRUTURA

SMT

FORMATO (594X841)

REVISÃO R.03

ESCALA INDICADA

DATA EMISSÃO MAIO/ 2014

PRANCHA 25/30