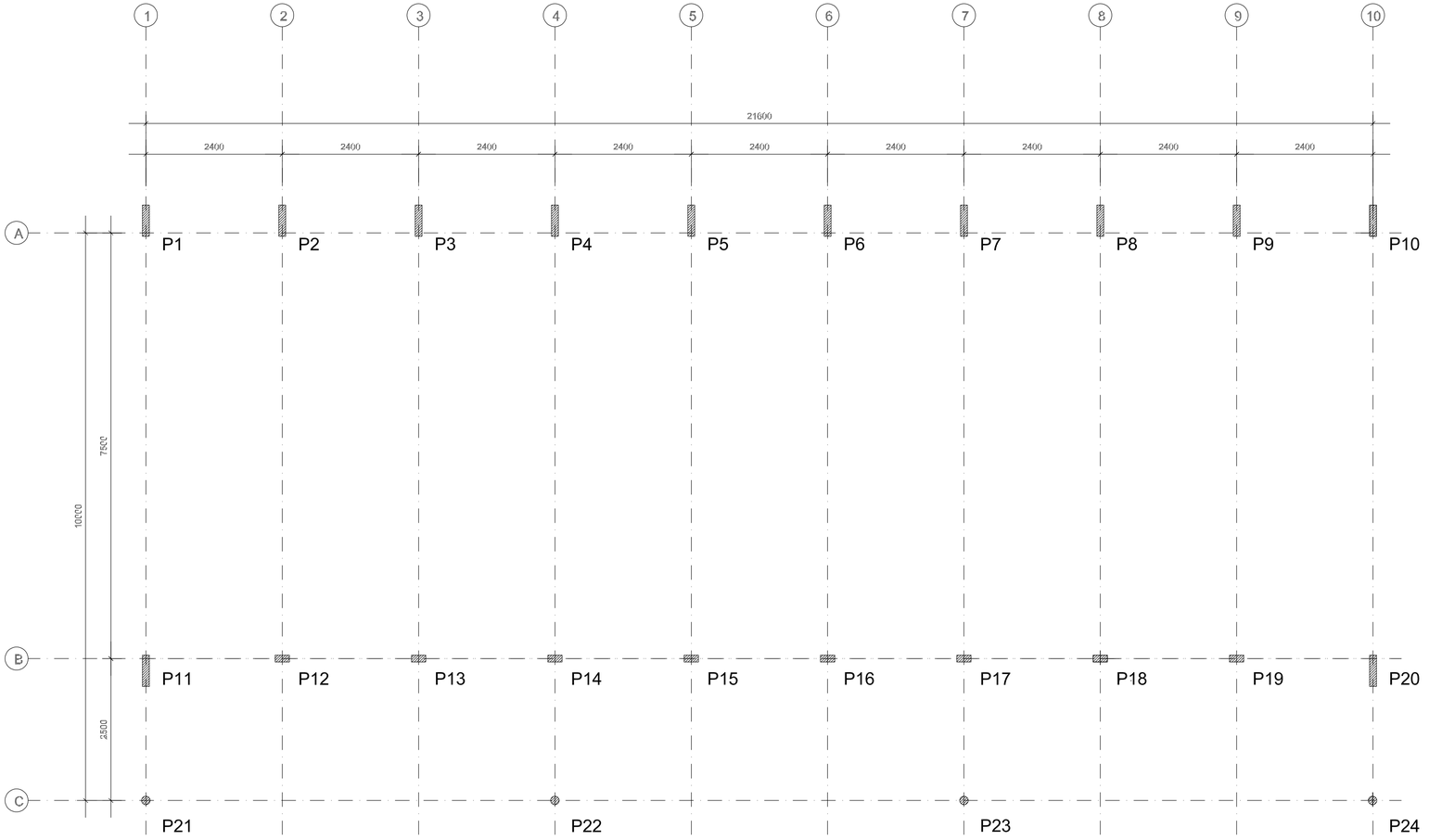

1 PLANTA DE LOCAÇÃO
ESCALA 1/50

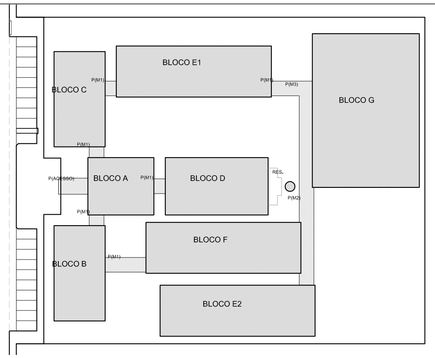

CROQUI DE REFERÊNCIA

FNDE Fundo Nacional de Desenvolvimento da Educação — Ministério da Educação — GOVERNO FEDERAL BRASIL PAÍS RICO É PAÍS SEM POBREZA

PROJETO PADRÃO - FNDE

MUNICÍPIO – UF:

PROPRIETÁRIO:

ENDEREÇO:

PROPRIETÁRIO

RESP. TÉCNICO — CREA

AUTOR DO PROJETO

DLFO

CREA

RA

OBSERVAÇÕES:

Assinado Digitalmente por:
MUNICIPIO DE ASSIS CHATEAUBRIAND:76208479000118
PUBLICACAO OFICIAL DO MUNICIPIO
Local: ASSIS CHATEAUBRIAND - Paraná/Brasil
Assinado em: 29/06/2021 09:35:21

ESCOLA 12 SALAS DE AULA

PROJETO ESTRUTURA METÁLICA

COORDENAÇÃO CGEST - Coordenação Geral de Infraestrutura Educacional	BLOCO C: PEDAGÓGICO LOCAÇÃO E CARGA DOS PILARES		SMT
FORMATO (841X420)	REVISÃO R.03	ESCALA INDICADA DATA EMISSÃO MAIO / 2014	PRANCHA 09/30